20191025	

注記）適合ランプ：口径E17LED ランプ 60W相当

DCWéditions PARIS

ROYAL FURNITURE COLLECTION

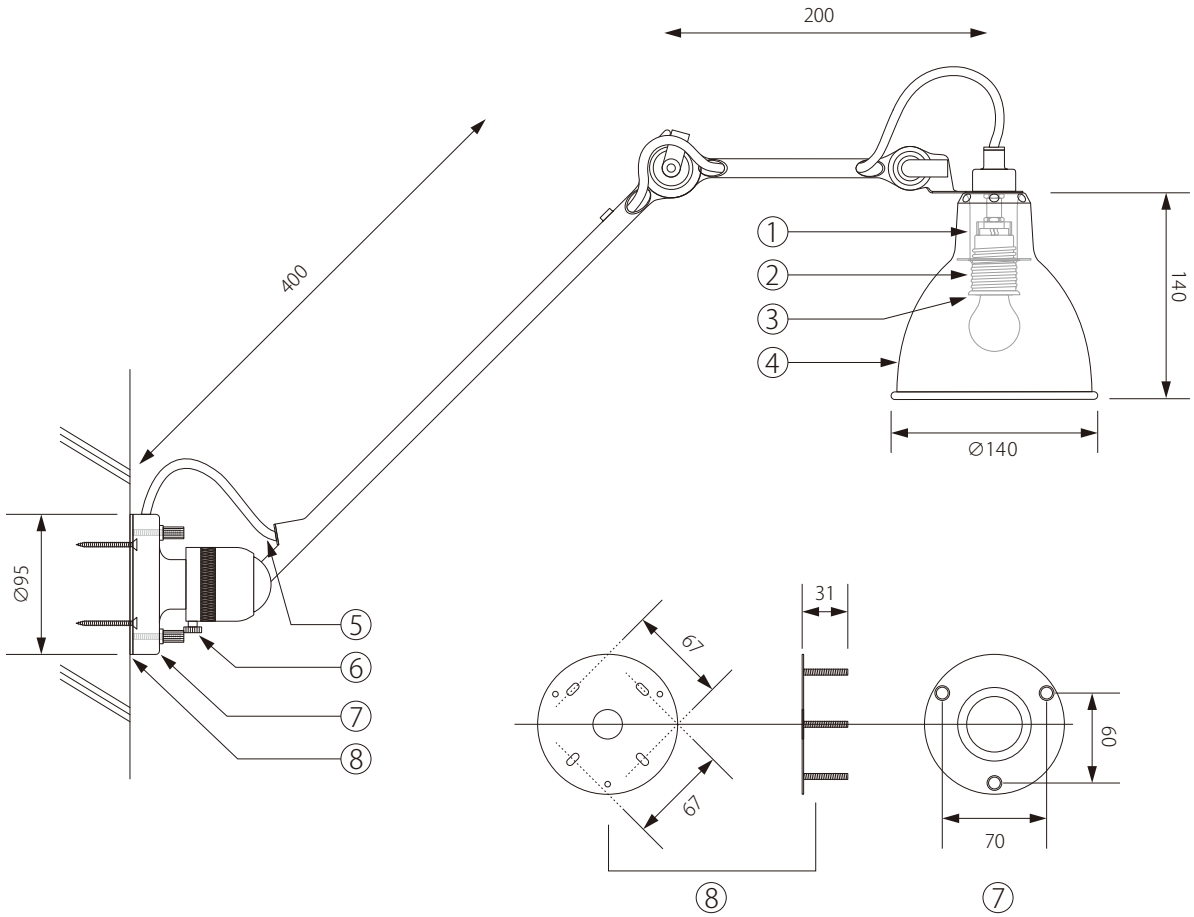

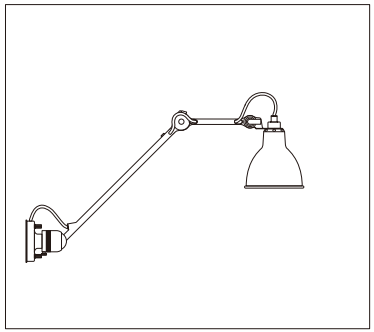

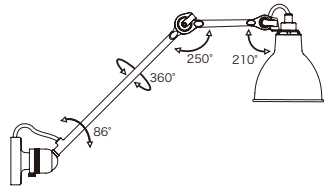

					6	ボールジョイント固定ネジ	スチール	1		器具タイプ	LAMPE GRAS No.304L40	⚠ 安全上のご注意
					5	コード	ビニル		KVFF2×0.75			○ 一般屋内用器具です。屋外や、水気、湿気のある場所には取付け出来ません。絶縁不良による感電・火災の原因となることがあります。
					4	シェード	スチール	1				
					3	ソケット	磁器	1	#1022 300V3A	適合ランプ	E17 LEDランプ 60W相当（別売）	
					2	ソケットリング	スチール	1				
8	フランジベース	スチール	1		1	シェード受けキャップ	スチール	1		色種	ブラック	○ 電気工事は、電気工事店（有資格者）におまかせください。一般の方の工事は、法律で禁止されています。
7	フランジ	スチール	1		品番	品　名	材質	数量		型番	DCW-304L40-WL-BL-SAT-R	
第三角法	作図	RFC	単位	mm	尺度	―	質量	1.80kg				

※本品の規格および外観は改良のため予告なしに変更する事がありますので、あらかじめご了承ください。